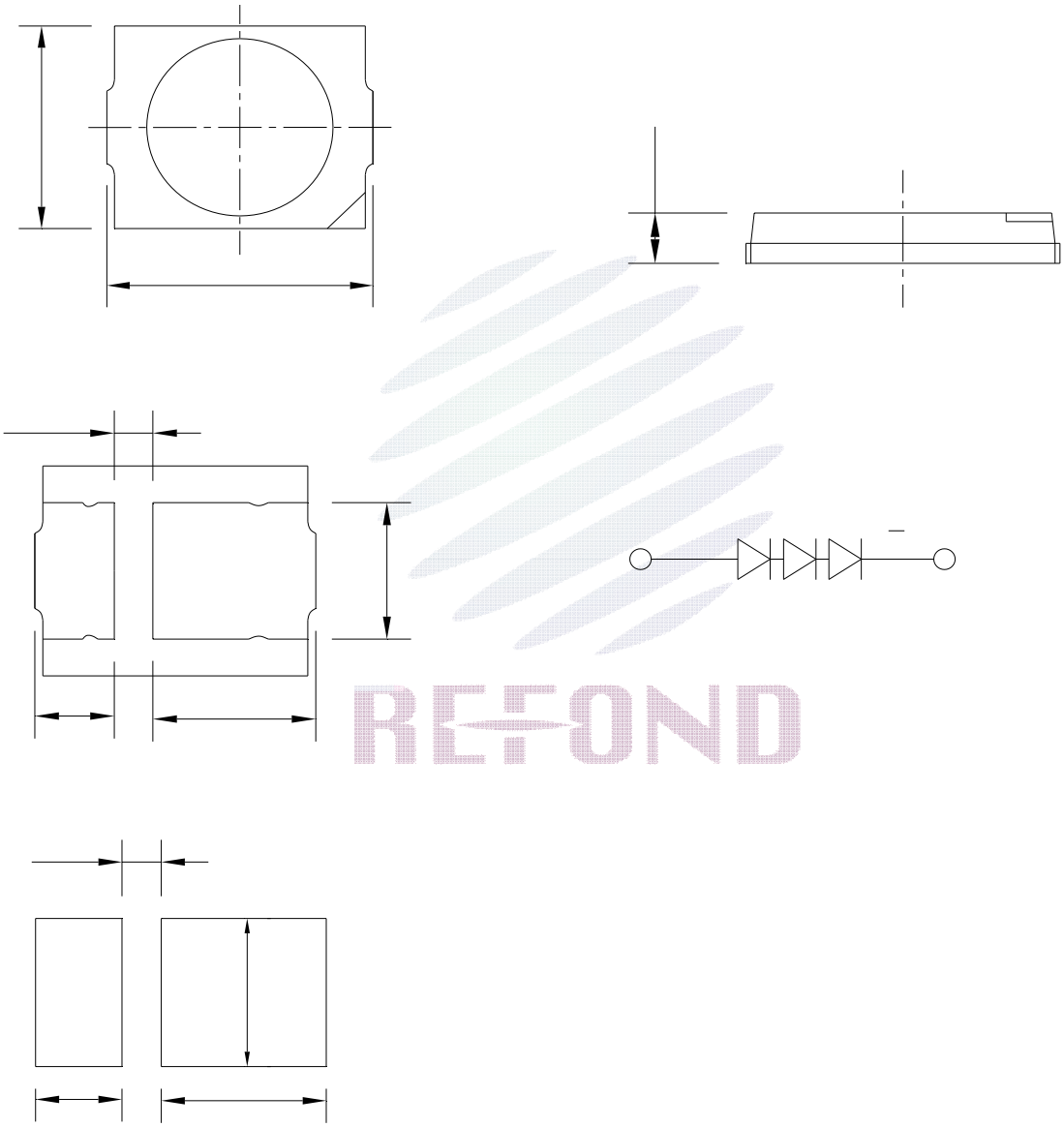

REFOND